КОРОНА
www.corona-serwis.ru

КЛАПАНЫ МОДУЛЬНОЙ ГРУППЫ ЗАЩИТНОГО ПОКРЫТИЯ

КЛАПАНЫ МОДУЛЬНОЙ
ГРУППЫ ЗАЩИТНОГО ПОКРЫТИЯ

Самый лучший вариант для вашей защиты людей и инсталляции на заводе.

Клапаны защитного покрытия - это предохранительные устройства, разработанные для избежания недопустимо низкого и высокого давления на резервуарах, емкостях и технологических системах благодаря поддержке азота вовремя низкого давления.

Модульная конструкция клапана, которую мы предлагаем, обеспечивает самые лучшие решения для достижения производительности потока а также высокой герметичности а одновременно имеет легкий и компактный дизайн.

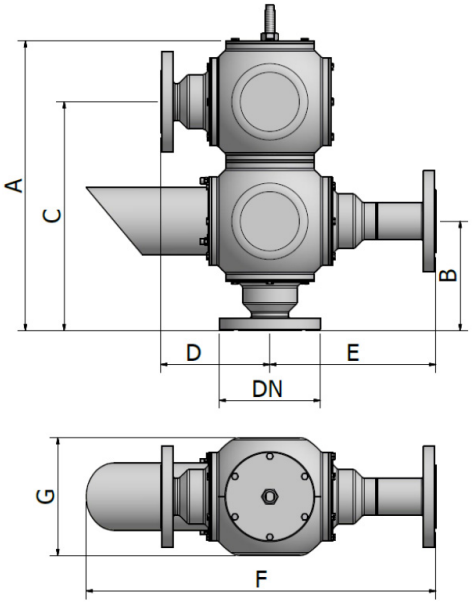

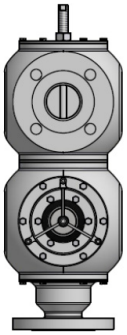

Стандартные технические характеристики:

- Настройки:
  Давление: +2,0мБарг до +100мБарг
  +20мм воды до +1000мм воды
  Вакуум: -2,0мБарг до -100мБарг
  -20мм воды до -1000мБарг
- *Температурный диапазон работы:
  -29 ° C до +140 ° C и выше
  (+210 ° C максимальный рабочий пик)

(*Если Вы хотите нестандартные диапазоны температур, обратитесь к нам за помощью)

DN	A	B	C	D	E	F	G
25	372	145	295	145	210	439	140
50	473	179	374	179	272	572	192
80	627	231	493	231	353	765	265
100	/	/	/	/	/	/	/
150	/	/	/	/	/	/	/
200	/	/	/	/	/	/	/
250	/	/	/	/	/	/	/
300	/	/	/	/	/	/	/

(Все измерения выражены в мм (международная метрическая система S.I.), размеры могут отличаться по разным причинам, для большей точности размеров попросите подробный чертеж выбранного клапана)

КЛАПАНЫ МОДУЛЬНОЙ
ГРУППЫ ЗАЩИТНОГО ПОКРЫТИЯ

Материал конструкции:

Корпус	Седло/ основание клапана	уплотнение основания клапана	Утяжелители	Прокладка
Алюминий	316 Нержавеющая сталь	Viton	316 Нержавеющая сталь	Без асбеста
Нержавеющая сталь		PTFE	PTFE	PTFE
Углеродистая сталь		FEP тефлон	Покрытый ETFE	другое по запросу
другие материалы		Металл к металлу	Покрытый HALAR	

Преимущества:

- Самое лучшее уплотнение.
- Точность разработки клапана.
- Возможность открытия и закрытия клапана для инспекции.
- Корпус разработанный благодаря современным решениям обеспечивает наилучшее качество и одновременно меньший вес.
- Выравнивание давления в резервуаре благодаря азоту.

Новый способ производства для высочайшего качества

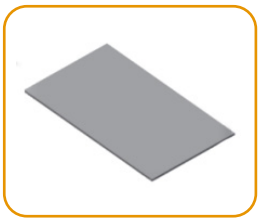

Начиная с металлического листа, материал прессуется и деформируется, чтобы получить требуемую форму,
детали свариваются вместе и обрабатываются специальными системами для достижения идеального корпуса.

В результате получается очень легкий, но устойчивый к высокому давлению корпус.

Сырье поступает из Европы, и мы являемся единственной фирмой, которая обеспечивает высококачественное производство.

КОРОНА
www.corona-serwis.ru

КОРОНА
улица J. Baildona 16/27
40-115 Катовице, Польша

Электронный адрес
office@corona-serwis.ru

Веб-сайт
www.corona-serwis.ru/

Компания КОРОНА информирует, что данный товарный лист не является предложением, а носит исключительно информационный характер. Все данные, доступные в этом описании продукта, были подготовлены на основе материалов производителя. Данные, содержащиеся в настоящем документе, могут быть изменены.